壁面への取り付け

❶ 外枠にはめ込まれているパッキンをアンカープレートに掛かっている部分のみめくり、ねじ止めされているアンカープレート4個を外してください。

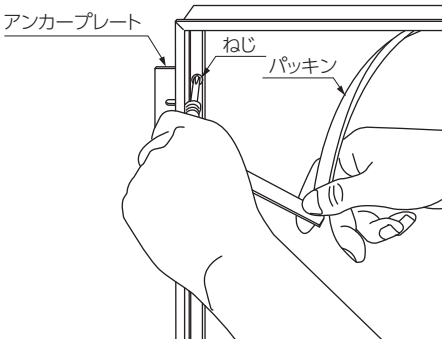

❗ お願い

内枠(扉)は取外さないでください。

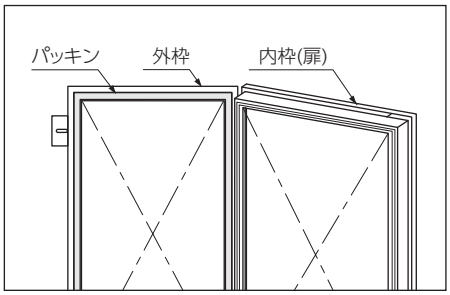

❷ 取外したアンカープレートにL型アングル(別途)をなべ小ねじとナットで仮留めしてください。

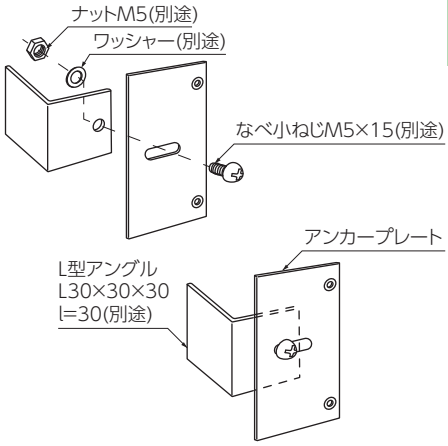

❸ 壁開口部に枠をはめ込んだあと、2で組立てたアンカープレート4個を外枠にねじで元通りに固定しパッキンをはめ込んでください。

❹ L型アングルを調整し柱の位置と合わせたあとねじを本締めしアンカープレートに固定してください。

❺ L型アングルと柱を溶接やねじ留め等の方法で、しっかりと固定してください。

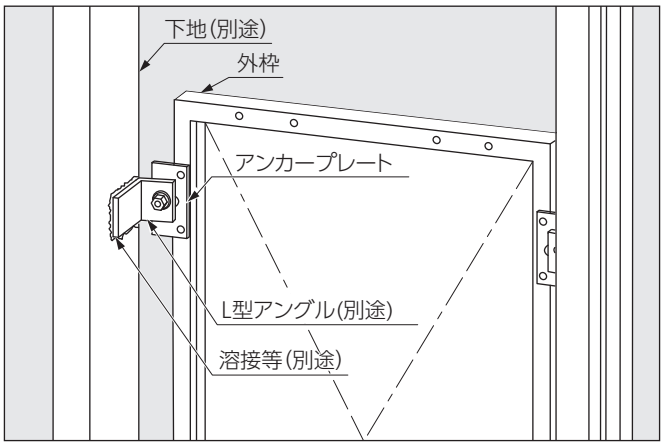

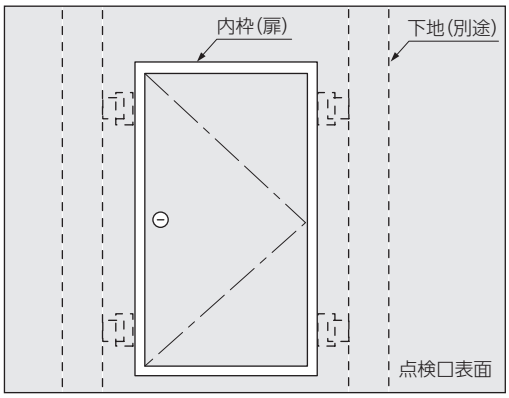

※本製品は右吊元のみに対応します。
左吊元にはシリンダー錠の構造上対応できません。

内枠材の固定方法

❶ 内枠に組込まれているシリンダー錠部分をねじ・ナットの順に取外し、錠を枠から外してください。

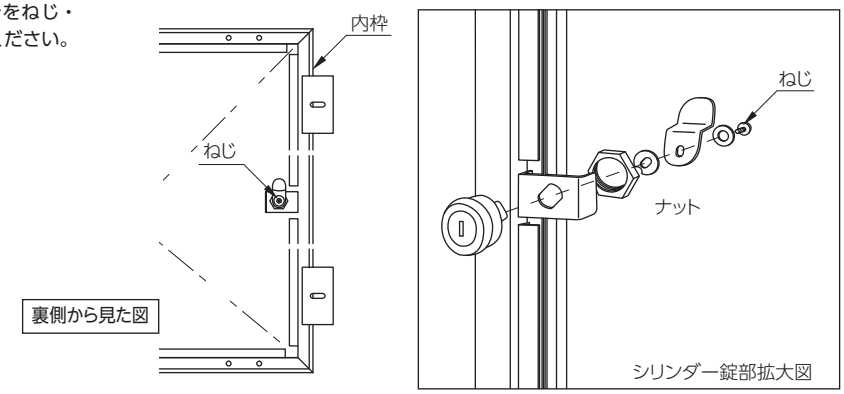

❷ 内枠のスライドアングルを固定している調整ねじを緩め、切断した内枠材を取付ねじ(別途)等でスライドアングルに固定してください。その後内枠材をクロス等で仕上げてください。
※取付ねじ（別途）は、ワンタッチねじなどの軽量下地用ねじを使用してください。

❸ 内枠材をスライドさせ位置を調整し、スライドアングルを調整ねじで固定してください。
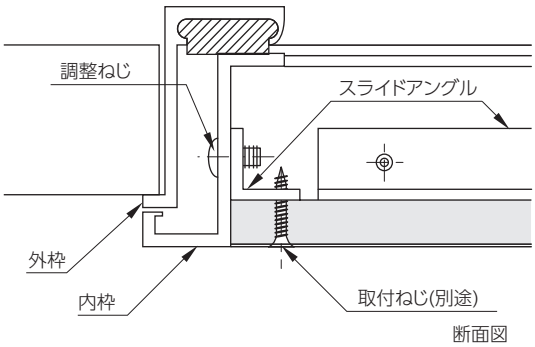
❹ 仕上材を傷つけないように注意しながらシリンダー錠を取付けてください。